VII- APPLICATIONS (Rep):

7.1- Pour les composants ci-après, **compléter** les représentations symboliques ?

Filetage

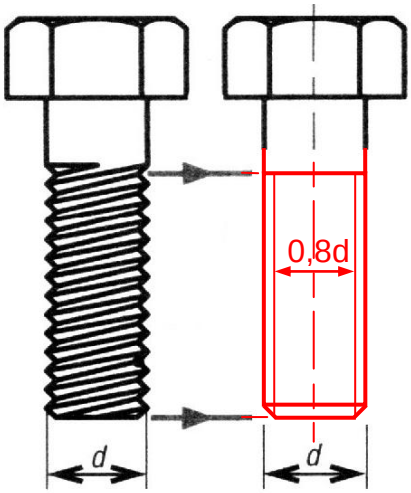

Taraudage

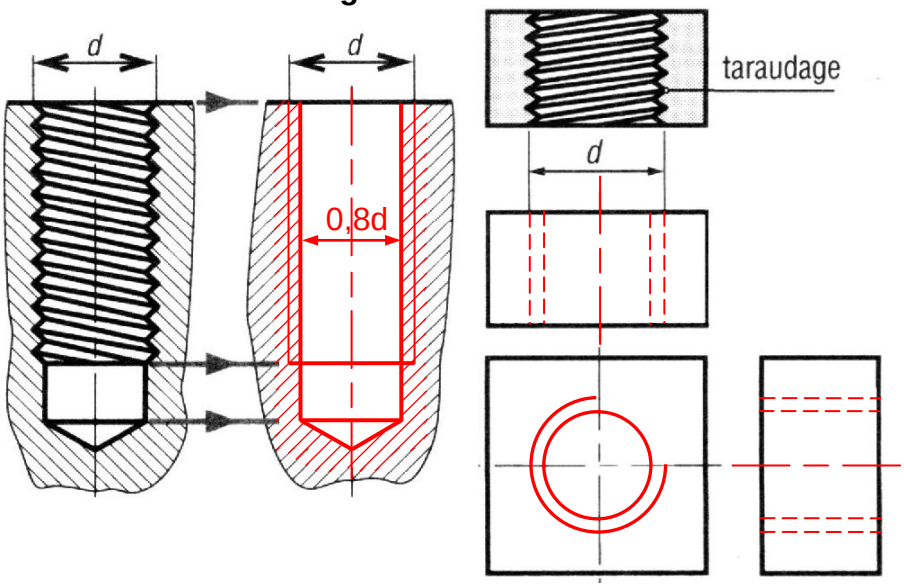

7.2- **Compléter** le dessin de l'assemblage entre la pièce 1 et 2 par la vis 3 ?

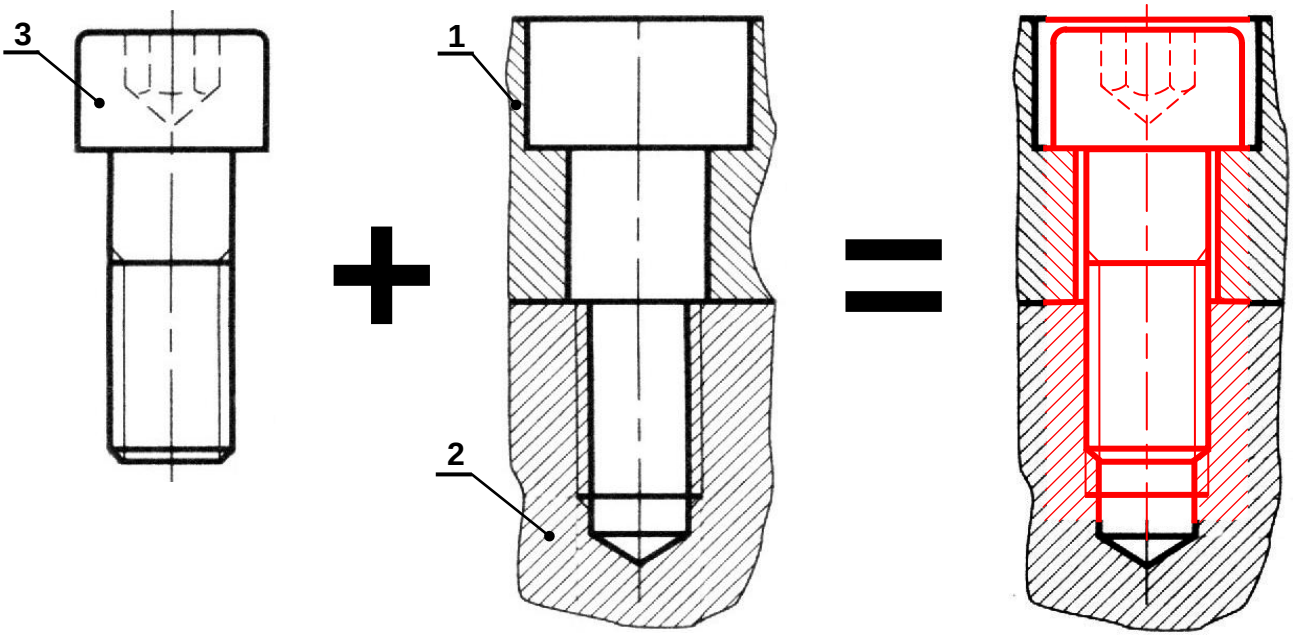

7.3-

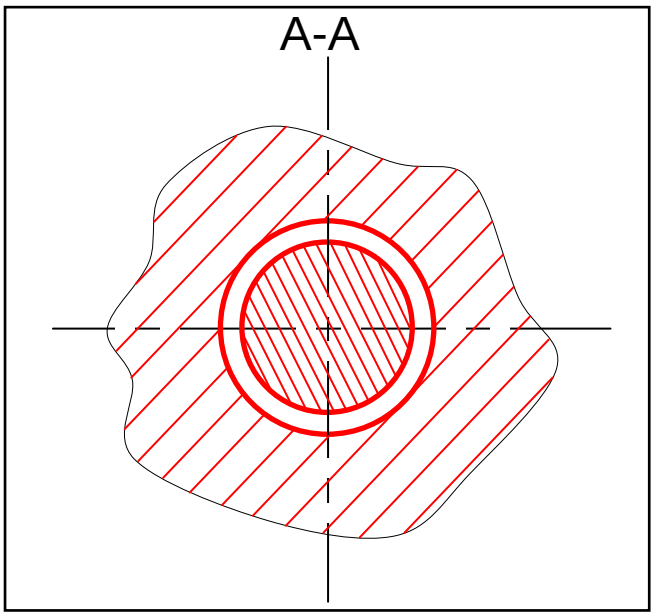

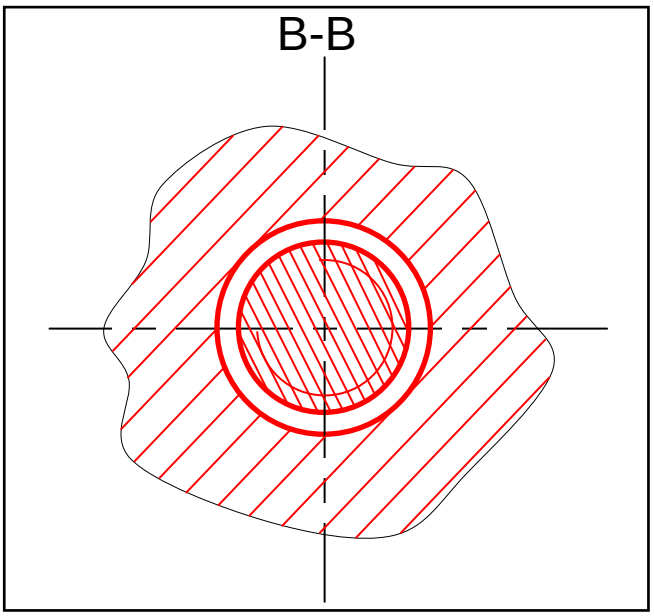

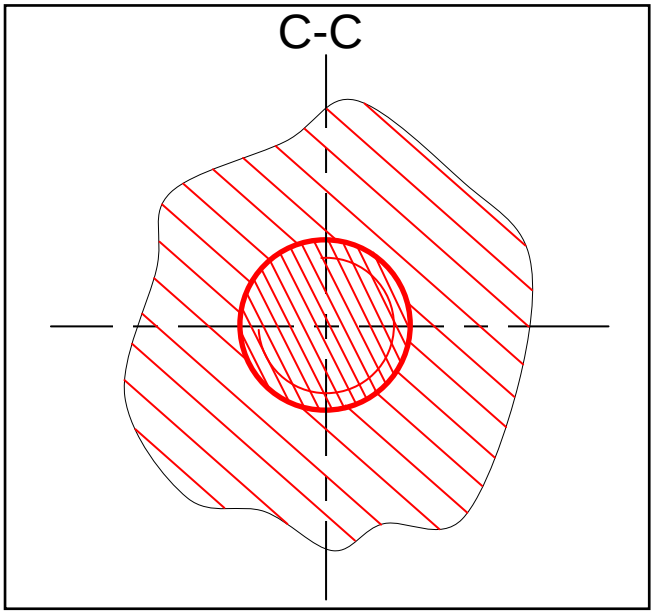

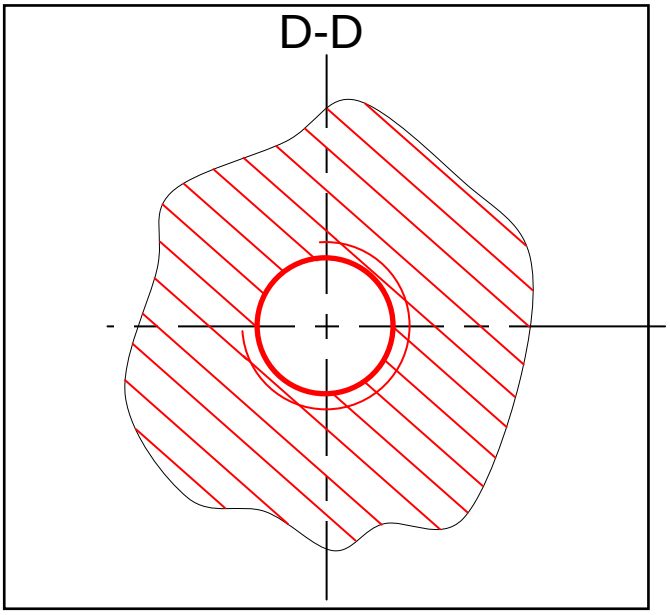

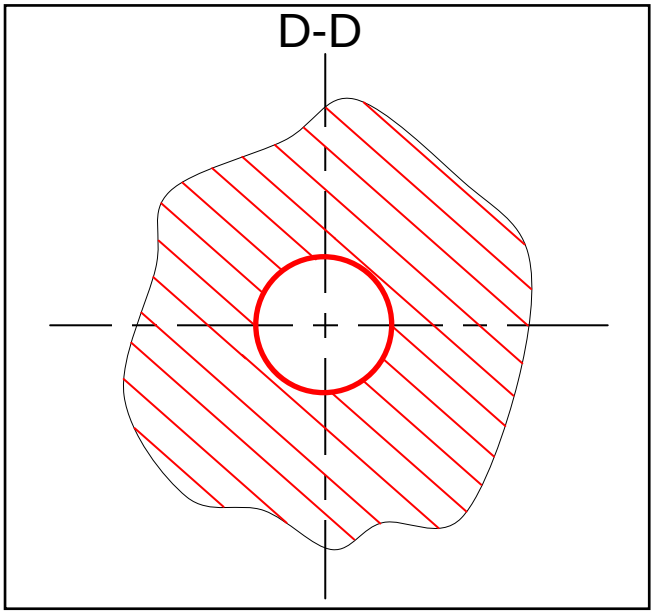
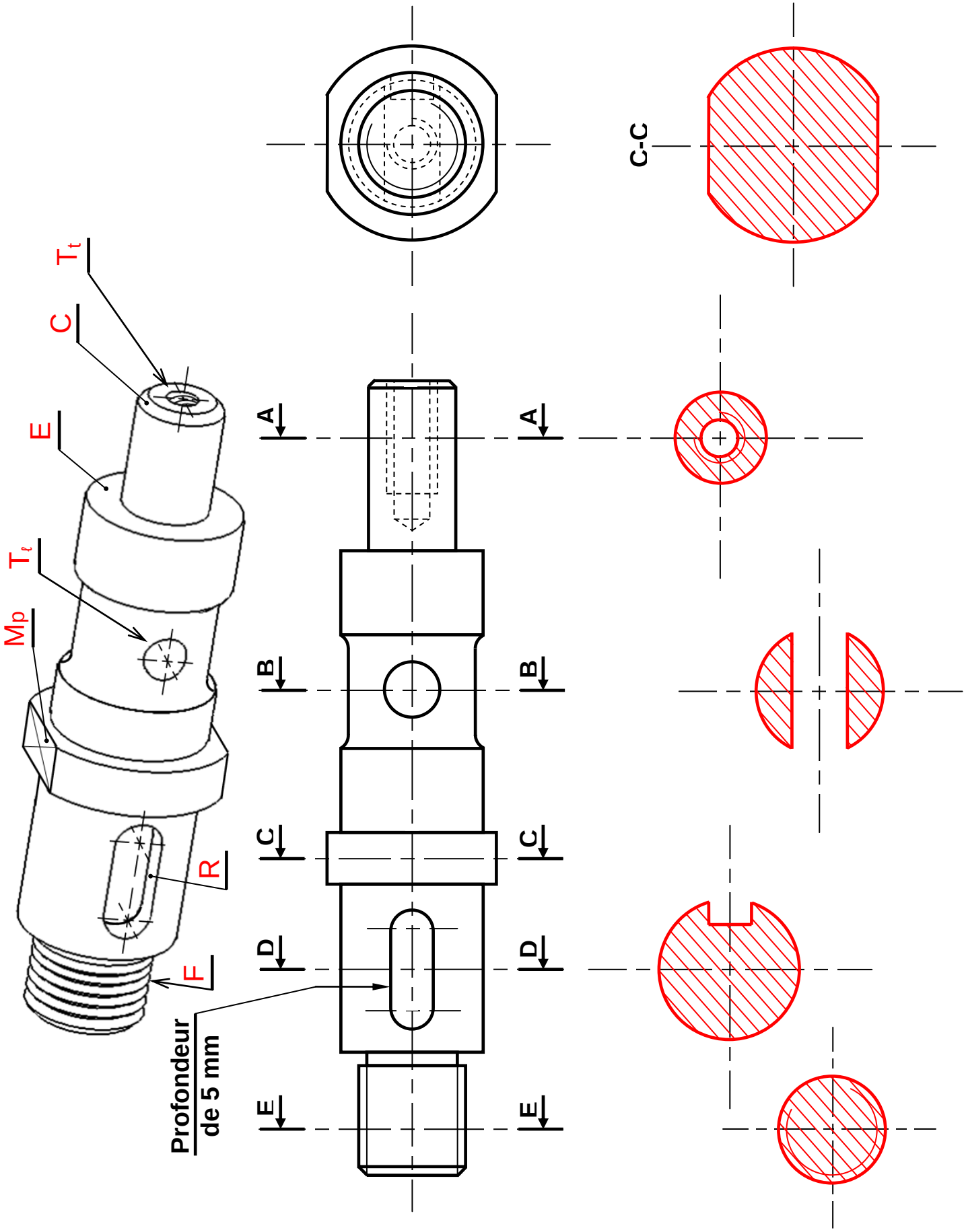
7.4- Soit l'arbre ci-dessous avec les usinages suivantes un trou lisse (T_ℓ) ; un trou taraudé (T_t); 2 chanfreins (C) ; 4 épaulements (E) ; un filetage (F) ; 2 méplats (Mp) et une rainure (R).
Dessiner les sections sorties motionner sur le dessin ci-dessous ?